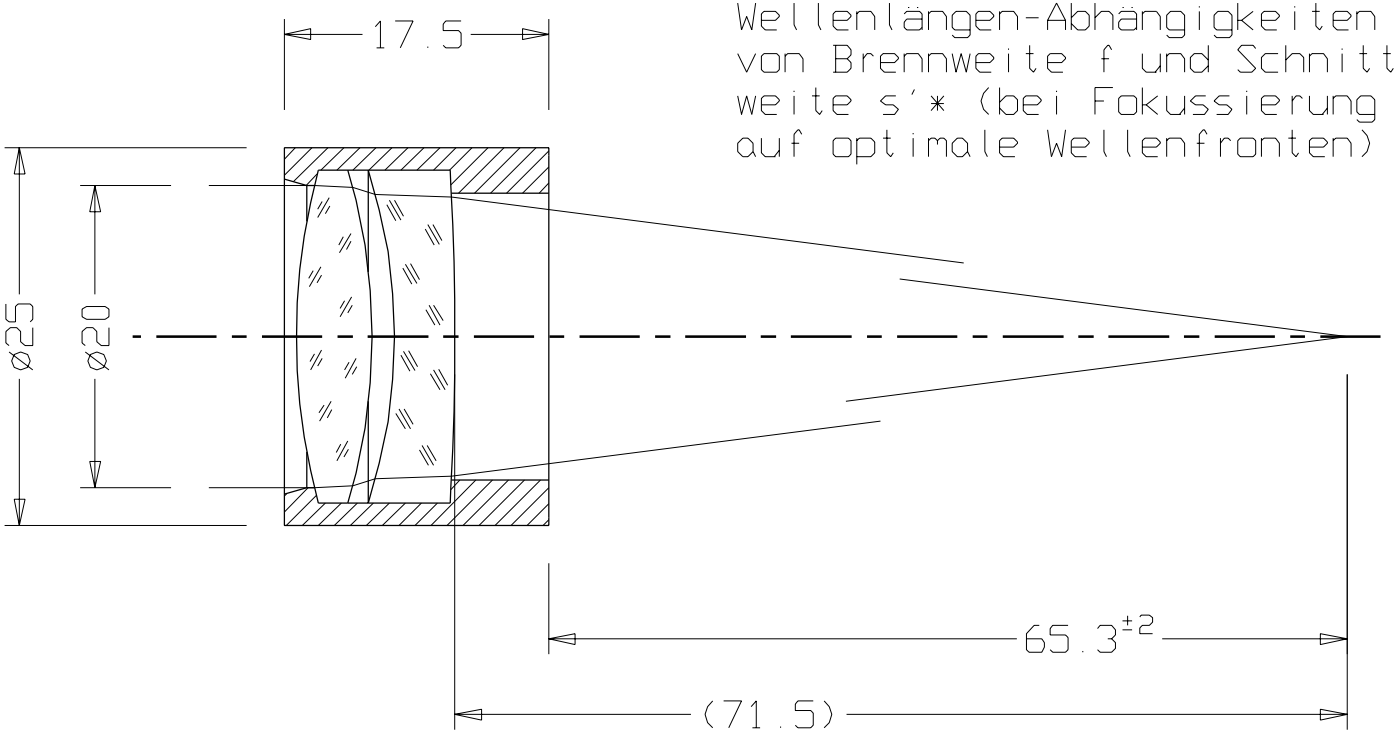

Tabelle :
Wellenlängen-Abhängigkeiten von Brennweite f und Schnitt-weite s'* (bei Fokussierung auf optimale Wellenfronten)

Lambda [nm]	f [mm]	s'* [mm]
404.7	81.924	73.330
488.5	80.634	72.088
546.1	80.308	71.777
632.8	80.090	71.572
700	80.023	71.510
710	80.018	71.506
740	80.003	71.493
780	79.998	71.490
790	79.997	71.489
800	79.997	71.490
850	80.002	71.497
890	80.016	71.511
900	80.017	71.513
1064	80.111	71.609
1300	80.322	71.821
2000	81.347	72.842
2300	81.977	73.469

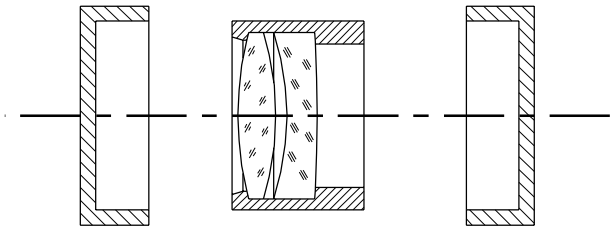

Bernhard Halle Nachfl. GmbH
Optische Werkstätten
Hubertusstr. 10, D-12163 Berlin

Zust	Änderung	Datum	Name		Datum	Name
				Bearb.	07.01.02	Lu
				Gepr.		
				Norm		

DIN 3140
DIN 7168-f

Maßstab 2:1 (1:1)

SSK 51 und SF L6

Übersicht und Anschluß-Maße

Achromat f80 ø20 700-900nm

OFS 8.4.20 (FP97)

Bl./von